# フェンス 組立図

## 正面図 S=1/25

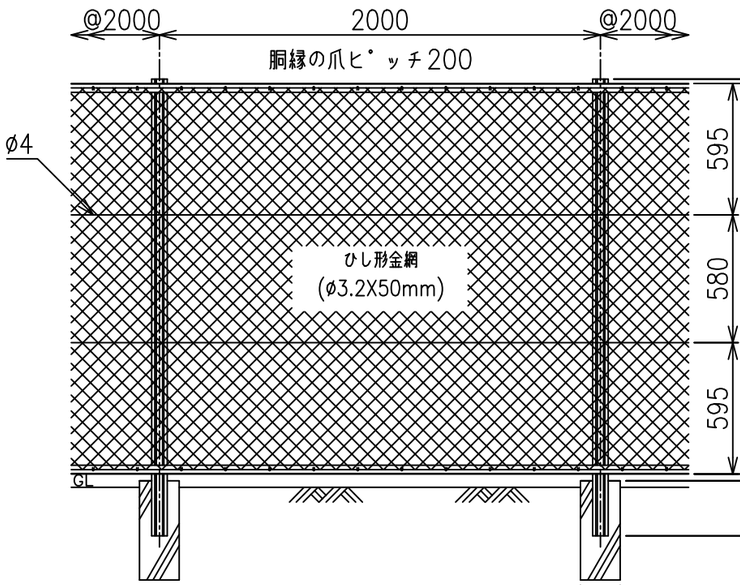


## 側面図 S=1/25

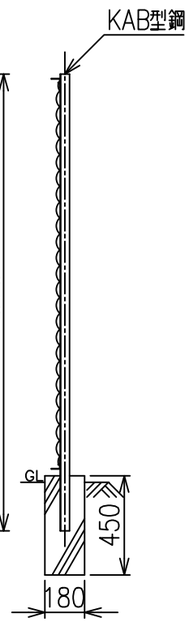


## 主柱 S=1/3

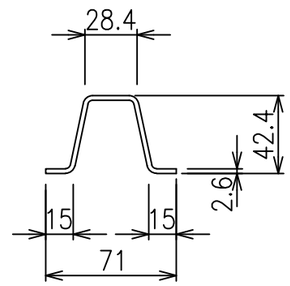


## 胴縁 S=1/3

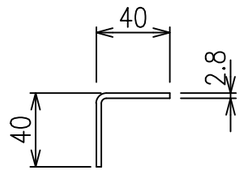


## コーナー柱と胴縁取付部 S=1/5

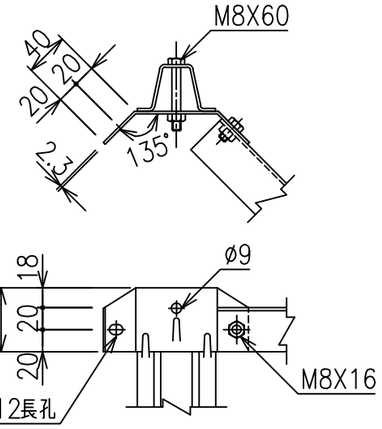


## 主柱胴縁取付部 S=1/6

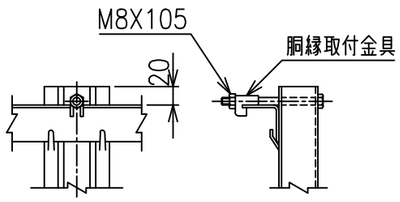


## 主柱骨線取付部 S=1/6

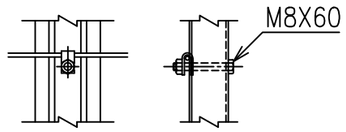


## 胴縁継手部 S=1/6

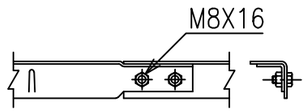


## 金網取付部 S=1/5

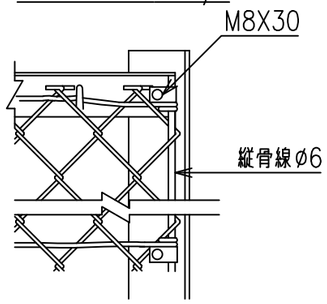


## 端柱断面図 S=1/3

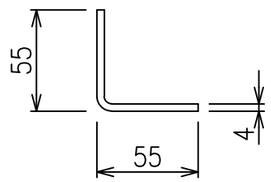


## 胴縁 S=1/6

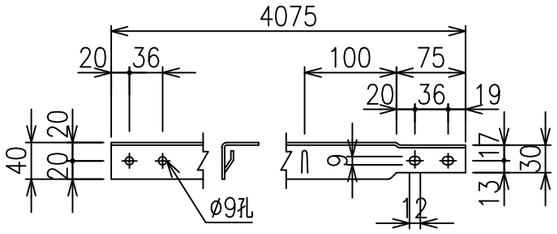


*出力する用紙サイズにより、表示された縮尺とは異なる場合があります。