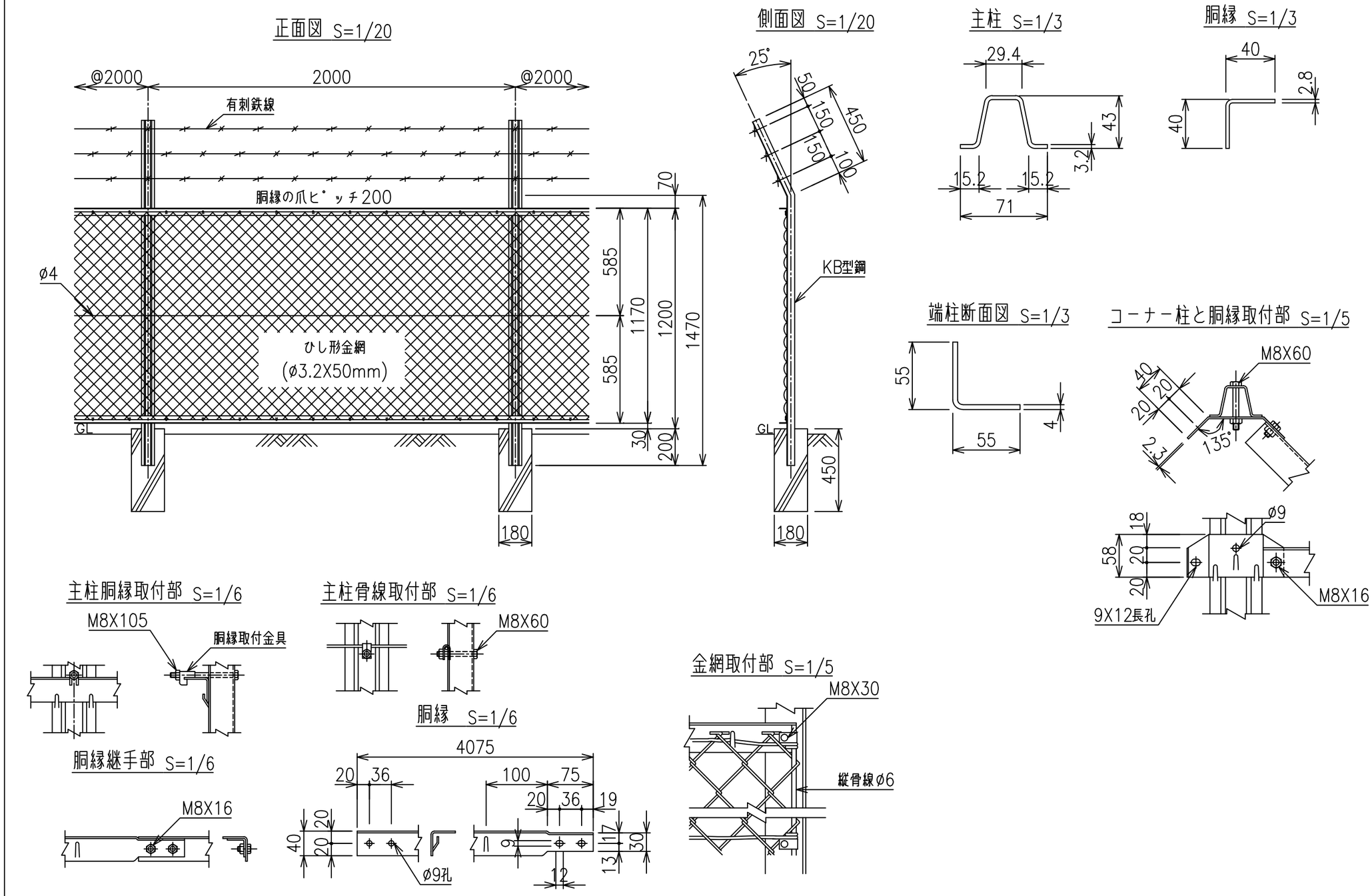

*出力する用紙サイズにより、表示された縮尺とは異なる場合があります。